SMS ICON WL 3D

Core
Advanced
Tailored

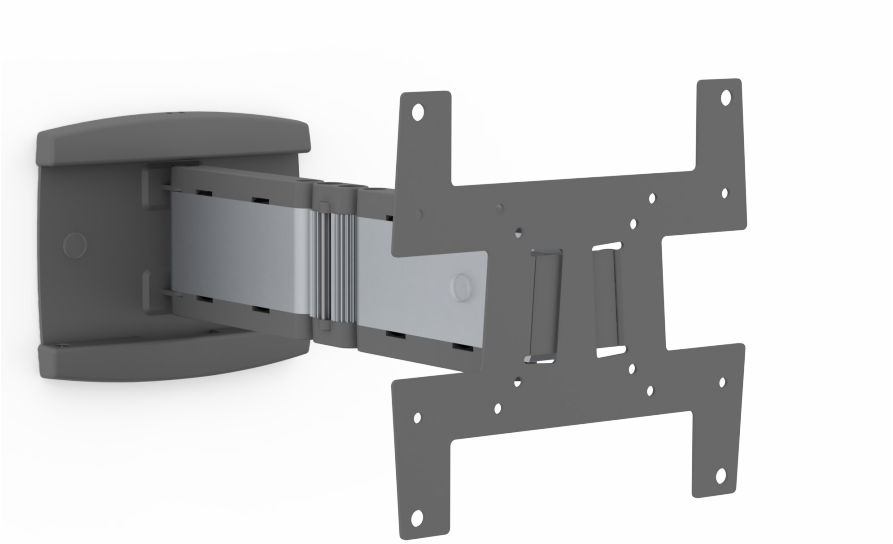

Olika sätt att se på din skärm?

SMS Icon WL 3D förlänger på ett elegant sätt användandet av din display, oavsett rummets eventuella begränsningar. Med 3D-armen kan du justera din display nästan hur som helst. SMS Icon WL 3D är den minsta av våra 3D-armar, men trots det är den säker och stabil och kan bära skärmar upp till 15 kg så långt som 38 cm ut från väggen. Välj mellan aluminium/pianosvart eller aluminium/antracitgrå. Passar VESA 200x200.

INFO

Färg: Aluminium/pianosvart eller aluminium/ antracitgrå.

Maxlast: 12 kg

VESA-standard: 75 x 75 - 200 x 200 mm

Tilt-/vridbar: displayen kan tiltas +/- 25° och vridas +/- 90° (beroende på skärmens storlek).

Avstånd från väggen: ca 86 mm infälld, ca 387 mm fullt utdragen.

TEKNISK RITNING (INCH/MM)

C181U003-1A / C181U003-2A ICON WL 3D

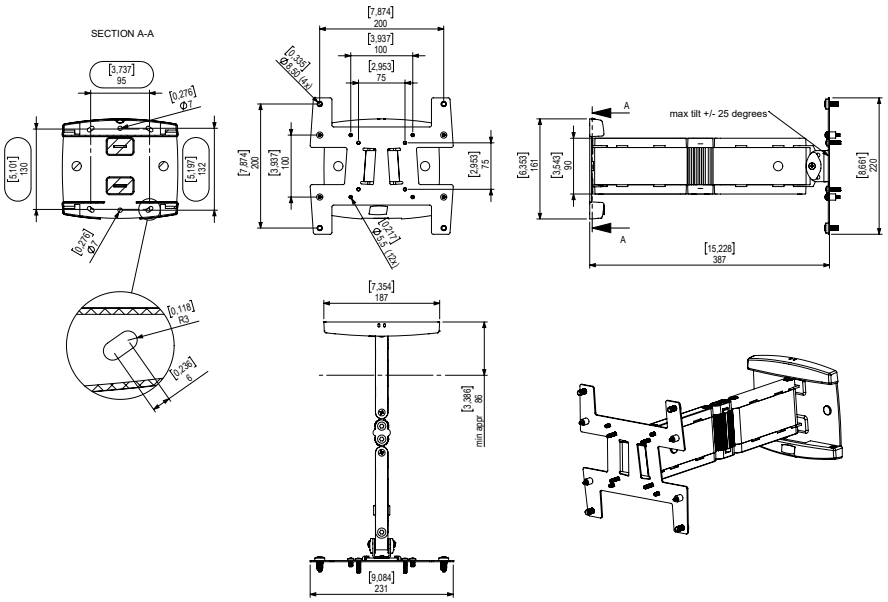

ENKEL BESTÄLLNING

ART. NO.

C181U003-1A Icon WL 3D Alu/Black
C181U003-2A Icon WL 3D Alu/Anthracite Grey

SMS ICON WL 3D 2017-10-11 Vi förbehåller oss rätten att ändra i produktspecifikationer efter detta dokuments tryckning/publicering.